Bestway®

מדריך למשתמש:
התקנת בריכות עגולות
מהסדרות:

STEEL PRO™
RATTAN, MAX
POWER STEEL™

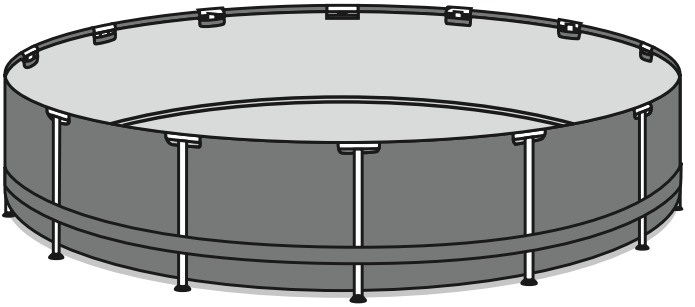

הבריכה לא נועדה לשימוש מסחרי.
לפני התקנת הבריכה יש לפזר טאלק/ פודרה על מוטות המסגרת ובתוך השרוולים
אליהם נכנסים מוטות המסגרת. נפילת טבליות כלור אל תחתית הבריכה
ו/או שימוש מוגבר בכלור ללא מדידה יום יומית של ריכוז הכלור בבריכה
יפרו את האחריות על הבריכה.
היצרן אני אחראי על יריעה של בריכה שדהתה כתוצאה משימוש מוגבר של כלור.

www.bestwaycorp.com
www.bestway-israel.co.il
YouTube
מרכז שרות ארצי: 03-5558252

אזהרה!

אסור להתקין את הבריכות על גגות, מרפסות, משטחים מוגבהים, דקים מעץ ואספלט. יש לפנות למהנדס בניה או
קונסטרוקטור ולהיוועץ עימו בכל נושא הקשור למשקלים מותרים על מבנים כאלה או אחרים. שימו לב בריכות מכילות
כמות גדולה מאוד של מים המהווה משקל העלול להשפיע על סביבתו.

החליקו את קרקעית הבריכה בזמן המילוי.
מלאו כ-2.5 ס"מ מים שיכסו את קרקעית הבריכה. במידה ואתם רואים כי מפלס המים לא זהה בכל רחבי התחתית
אזי הבריכה מותקנת על משטח לא ישר. כאשר קרקעית הבריכה מכוסה , יש לשטח את כל שטח הקרקעית בעדינות
ולהחליק את כל הקמטים/ קפלים. התחילו לעשות זאת ממרכז הקרקעית לכיוון הדפנות.

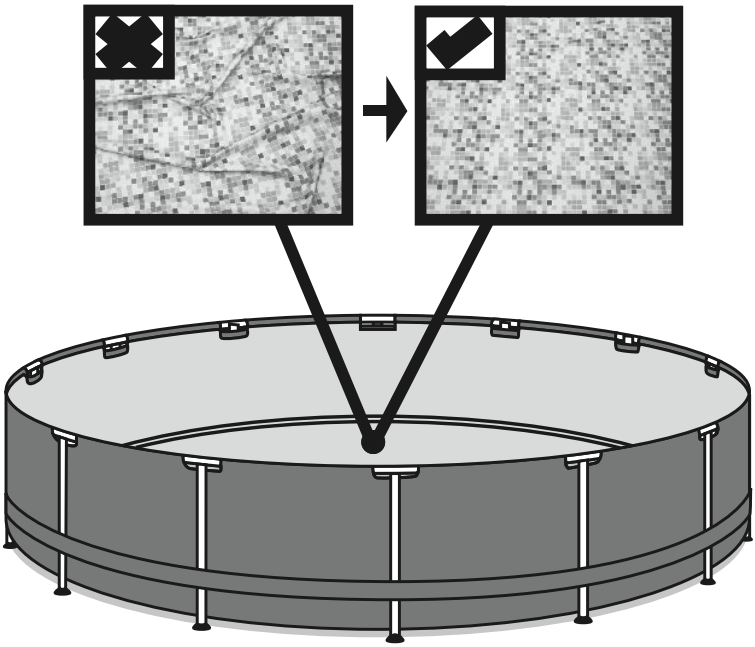

אין להתקין את הבריכה על מצע רך, דשא או חול או כל אדמה רכה או העלולה להתרכך במגע עם מים.
במידה ואתם מתקינים את הבריכה על מצע רך חובה להשתמש במשטחי עץ סנדוויץ ולהניחם מתחת לרגליים ,יש לשים לב כי הפינה של משטח העץ לא תפנה אל היריעה, דבר שעלול לפגוע בה, שימו לב כי כל משטח ימוקם כך שהצד הפונה מעלה יהיה בגובה אחיד עם הקרקע. **שימו לב רגליים עלולות לשקוע גם בקרקע עליה מונח דשא סינטטי.**

הוראות בטיחות

יש לקרוא בעיון, להבין, ולעקוב אחר כל המידע המופיע במדריך זה לפני ההתקנה והשימוש בבריכת השחייה.
האזהרות, ההוראות, והנחיות הבטיחות באות לטפל
בכמה סיכונים נפוצים הקשורים לשימוש במתקני מים ובריכות שחיה, אבל הן לא יכולות לכסות את כל הסיכונים והסכנות בכל המקרים. השתמשו תמיד בזהירות,
בהיגיון, ושיקול דעת בעת כל פעילות במים וסביבתם. שמרו מידע זה לשימוש עתידי.

בטיחות לאנשים שלא מטיבי שחייה

- יש לדאוג לכך שכל זמן השימוש בבריכה והשהייה בסביבתה, יהיה פיקוח רציף ופעיל של אדם מבוגר ומוסמך האמון על בטיחותם של ילדים ואנשים שלא מיטיבי שחייה.

בכל זמן כאשר ישנם ילדים במים ובסביבתם, (יש לזכור כי ילדים מתחת לגיל חמש נמצאים בסיכון הגבוה ביותר לטביעה).

- יש לייעד בוגר מוסמך לפקח על הבריכה בכל פעם שהיא נמצאת בשימוש. או כאשר שוהים בסביבתה.
- אנשים שאינם מיטיבי שחייה צריכים לנצטייד בציוד הגנה אישי בעת שימוש בברכה.
- כאשר הבריכה אינה בשימוש, או ללא השגחה, יש להסיר את כל הצעצועים מבריכת השחייה וסביבתה, כדי למנוע משיכת ילדים לבריכה.

התקני בטיחות

- על מנת למנוע טביעת ילדים, מומלץ לאבטח את הגישה לבריכה עם אמצעי הגנה. כדי למנוע מילדים לטפס על האביזרים המחוברים לדופן הבריכה , מומלץ להתקין

מחסום,גדר (ולאבטח את כל הדלתות וחלונות) כדי למנוע גישה לא מורשית לבריכת השחייה.

- מחסומים, גדרות, כיסויי בריכה, אזעקות בריכה, או התקני בטיחות דומים יכולים להועיל, אבל הם אינם מהווים תחליף להשגחת מבוגר רציפה ויעילה.

ציוד בטיחות

- מומלץ לשמור על ציוד הצלה (כמו גלגל הצלה, מוט ארוך עם אמצעי אחיזה בקצה) על שפת הברכה.
- יש לשמור על טלפון פעיל בסביבה ורשימה של מספרי טלפון לשעת חירום ליד הברכה.

שימוש בטוח בבריכה

- עודדו את כל המשתמשים ובמיוחד ילדים ללמוד לשחות.
- למדו את יסודות מתן וסיוע של עזרה ראשונה והחייאה לנפגעי טביעה ורעננו ידע זה באופן קבוע. ידע זה יכול להציל חיים במקרה של מצב חירום.
- יש להורות וללמד את כל משתמשי הבריכה, כולל ילדים, מה לעשות במקרה חירום.
- לעולם אין לצלול לתוך כל גוף רדוד של מים. זה יכול להוביל לפציעה חמורה או מוות.
- אסור להשתמש בברכת שחייה בעת השימוש באלכוהול או בתרופות שעלולות לפגוע ביכולת להשתמש בבריכה בבטחה.
- כאשר משתמשים בכיסוי לבריכה , יש להסיר אותו לחלוטין מפני המים ולהרחיקו לפני הכניסה לבריכה.
- שימרו על משתמשי הבריכה ממחלות הקשורות במים על ידי שמירה על היגיינת המים על ידי תחזוקה נכונה שלהם. התייעצו עם אנשי כימיקלים מקצועיים על הדרך

הנכונה והבטוחה בשימוש בכימיקלים וקבלו את ההנחיות הנכונות לשימושים בכימיקלים, עיינו בהמשך המדריך על הדרך לטיפול ותחזוקת המים.

- הרחיקו ושימרו על כל מגוון הכימיקלים ותוספים למים (כלור, חומצה ועוד מגוון מוצרים המיועדים לטיפול במים) ואחסנו אותם הרחק מהישג ידם של הילדים.
- השתמשו והתקינו שילוט ברור במקום בולט במרחק של כ-2 מטר מהבריכה.

שימרו באופן רציף ותמידי על הילדים בסביבה של מים. אסור לצלול.
- התקנת סולמות ניידים תהיה על משטחים אופקיים מוצקים ומפולסים בלבד.
- בלי קשר לחומרים המשמשים לבניית בריכת שחייה, דרכי גישה צריכות להיבדק ולהיות פנויות באופן קבוע בכדי למנוע פציעות.
- יש לבדוק באופן קבוע על ברגים ואומים. הסירו זיזים או כל קצוות חדים, כדי למנוע פציעות.
- **שימו לב:** אל תשאיר את הבריכה ריקה ממים. הבריכה הריקה עלולה להתהוות ו/או להתעופף בשל רוח.
- במידה ויש לכם משאבת סינון, עיינו במדריך של המשאבה ועקבו אחר ההוראות.
אזהרה! אסור להפעיל את המשאבה בזמן שישנם אנשים בתוך הבריכה!
- במידה ואתם משתמשים בסולם, עיינו במדריך למשתמש של הסולם ועקבו אחר ההוראות.
אזהרה! השימוש בבריכת השחייה דורש מעקב מתמיד ורציף אחר הוראות הבטיחות המתוארים במדריך למשתמש. כדי למנוע טביעה או פציעות חמורות אחרות, יש
להקדיש תשומת לב מיוחדת לאפשרות של גישה לא צפוייה של ילדים בייחוד בני גיל 5 ומטה לבריכת השחייה.
על ידי אבטחת הגישה אליה ובזמן הרחצה, יש לדאוג
לכך שיהיה מבוגר אחראי שישגיח וישמור על משתמשי הבריכה באופן רציף תמידי וקבוע.
נא לקרוא בעיון ולשמור לשימוש עתידי
- התקנת הבריכה בדרך כלל נמשכת כ-30 דקות ומעלה כאשר 2-3 אנשים מתקינים אותה, תלוי בדגם וגודל הבריכה. פרק זמן זה לא כולל הכנת הקרקע/ שטח
להתקנת הבריכה ומילוי המים.
בחירת המקום הנכון:
הערה: הבריכה חייבת להיות מותקנת על משטח שטוח לחלוטין מוצק ומפולס . אסור להתקין את הבריכה אם פני השטח נוטים או משופעים.
תנאים נכונים להתקנת הבריכה:
• המיקום שנבחר צריך להיות מסוגל לתמוך באופן אחיד וקבוע בעומס הבריכה עליו בכל הזמן בו הבריכה תהיה מותקנת, יתר על כן המיקום חייב להיות שטוח,
מפולס, מוצק וחייב להיות נקי מעצמים כמו אבנים זרדים ופסולת העלולים לפגוע ביריעת הבריכה.
• מומלץ למקם את הבריכה הרחק מכל חפץ בו ילדים יכולים להשתמש כדי לטפס אל הבריכה.
הערה: מקמו את הבריכה ליד מערכת ניקוז נאותה המסוגלת להתמודד ולהכיל כמות מים גדולה בזמן הצפה או פרוק הבריכה.
תנאים לא נכונים להתקנת הבריכה:
• התקנת הבריכה על משטח לא אחיד ו/או מפולס עלולה לקרוס גרימת פציעה חמורה ו/או פגיעה ברכוש אישי ותביא לביטול האחריות ותבטל כל טענה או דרישה
לשירות.
• אין להשתמש בחול בכדי למלא גובה חסר ו/או לישר את המשטח. יש לחפור בקרקע במידה ויש אדמה עודפת.
• אסור להתקין את הבריכה ישירות תחת קווי חשמל עיליים או עצים. יש לוודא כי הבריכה לא תותקן מעל צנרת תת קרקעית, קווים או כבלים מכל סוג.
• אין להניח את הבריכה על חניונים, כבישים, אספלט, דקים מעץ, פלטפורמות, חצץ . המיקום שנבחר צריך להיות מוצק מספיק כדי לעמוד במשקל המים; בוץ, חול,
אדמה רכה / רופפת או זפת אינם מתאימים להתקנת הבריכה. קרקע שמשנה את מצב הצבירה שלה כתוצאה מרטיבות ומים אינה מתאימה להתקנת הבריכה.
• דשא או צמחייה אחרת תחת הבריכה יקמלו ועלולים לגרום לריחות וההתפתחות עובש, ולכן מומלץ להסיר את כל הדשא מהמיקום שנבחר להתקנת הבריכה.
• שימו לב, ישנם זנים של עשבים (הנחשבים כדשא) העלולים לצמוח דרך קרקעית הבריכה. יש להימנע מאזורים המועדים למיני צמחים ועשבים בעלי כושר
שרידות גבוה העשויים לגדול דרך יריעת/ תחתית הבריכה. צמיחת סוג כזה או אחר של צמחיה דרך קרקעית הבריכה לא מכוסה במסגרת האחריות.
הערה: בידקו עם הרשות המקומית שלכם לגבי הדרישות הנוגעות לגידור, מחסומים, דרישות תאורה ובטיחות וודאו כי ביצעתם דרישות אלו. וזאת בכדי לבודד את הבריכה מהסביבה ומניעת כניסה לא מותרת לבריכה.
הערה: במידה וישנה משאבת סינון מכל סוג, עיינו במדריך למשתמש של המשאבה ועקבו אחר ההוראות.
הערה: הסולם חייב להתאים לגודל בריכה וצריך לשמש אך ורק לכניסה ויציאה מהבריכה. אסור לחרוג מהמשקל המותר על הסולם. יש לבדוק באופן קבוע אם
הסולם מורכב כראוי. **אסור להשתמש בסולם כבסיס לקפיצות וצלילות אל הבריכה. יש להסיר את הסולם מהבריכה כאשר היא אינה בשימוש.**

תנאים לא נכונים להתקנת הבריכה

• אסור להתקין את הבריכה על קרקע לא אחידה, על גגות, פלטפורמות מוגבהות, דקים מעץ, אבנים משתלבות, אספלט,
מקום בו יש גישה לכלי רכב או ריצוף משופע.
• משטח לא אחיד עלול לגרום לקריסת הבריכה ו/או לפגיעה בנפש או ברכוש.
• אסור להשתמש בחול כאמצעי ליישור הקרקע, יש להתייחס לנקודה הכי נמוכה כנקודת ה-"0" ולהסיר אדמה עד להגעה
לגובה אחיד עם אותה נקודה. אסור ל"הלוות" אדמה למקומות נמוכים.
• אסור להתקין את הבריכה תחת קווי מתח ו/או עצים, וודאו כי מתחת למקום ההתקנה לא עוברים צינורות קווי מתח או
כבלים מכל סוג.
• אסור להתקין את הבריכה על קרקע העלולה להפוך לבוצית, חול, שכבת עפר רופפת.
• זנים מתורבתים של דשא עלולים לנבול אך ישנם זני פרא של עשבים העלולים לצמוח לתוך הבריכה דבר שלא נכלל במסגרת האחריות, היו ערים לדשא שיש בחצר שלכם.
• העזרו במדריך למשתמש של מערכת הסינון אותה קיבלתם או רכשתם בנפרד על אופי השימוש והתחזוקה שלה.
• הסולם חייב להיות מתאים לבריכה ומיועד רק חצורך הכניסה לבריכה והיציאה ממנה. שימו לב למשקל המותר לעליה על הסולם. כניסה ויציאה מהבריכה תמיד כאשר הפנים פונות אל הסולם.

התקנת הבריכה אינה מצריכה שימוש בכלי עבודה. יחד עם זאת היא מצריכה שימוש באבקת טאלק (פודרה) לצורך
ציפוי מוטות המסגרת ובזיקה בתוך שרוולי המסגרת. לפי המתואר למטה. כמו כן שימו לב על סדר החלקים המופיעים
בעמוד קודם.

חברת Bestway או מי מטעמה לא יהיו אחראים על בריכה שההתקנה ו/או השימוש השלה לא נעשו על פי ההנחיות.

1. הניחו את כל מרכיבי הבריכה על הקרקע מיינו אותם ובידקו כי לא חסר דבר ושכל מרכיבי הבריכה תקינים. במידה ואתם
נתקלים בבעיה יש לפנות למרכז השרות.
2. יש לפרוש את יריעת הבריכה על הקרקע, כאשר החלק המודפס הפנימי דמוי הפסיפס יהיה כלפי חוץ. השאירו את היריעה
חשופה לשמש לפרק זמן של כשעה לצורך ריכוך היריעה לשם ההתקנה.
3. יש להתקין את הבריכה במקום בו ניתן יהיה לנקז את המים בשעת הצורך. כמו כן וודאו כי הפתחים "A" ו-"B" פונים
למקום בו אמורה להיות מותקנת מערכת הסינון, שימו לב שמערכת הסינון תהיה ממוקמת כך שתהיה נגישה לצורך
פעולות תחזוקה שונות. כמו כן וודאו שניתן לחבר את מערכת הסינון ישירות אל מקור החשמל.

אסור להשתמש בכבל מאריך.

אזהרה!, אין לגרור את יריעת הבריכה על הקרקע.

שימו לב, העמודים הבאים מכילים את החלקים שמהן הבריכה מורכבת, חלק מהחלקים מגיעים כאשר הם כבר מחוברים ו/או מובנים בתוך חלק אחר מראש.

הערות יש לשים לב להנחיות הבאות לפני התקנת הבריכה:

• אסור להשתמש בכבלי חשמל מאריכים להפעלת המשאבה שלך.
• אל תגררו את הבריכה על האדמה, הדבר עלול להזיק הבריכה.
• יש לבדוק עם מועצת העיר המקומית שלך לגבי חוקי עזר הנוגעים לגידור, מחסומים, דרישות תאורה ובטיחות וודא שאתה מציית לכל החוקים. יש לבודד את הבריכה מגישה לא מורשית של ילדים אליה
• אם יש משאבת פילטר, יש לעיין במדריך למשתמש של משאבת הסינון.

הסולם חייב להתאים לגודל הבריכה וישמש רק לכניסה ויציאה מהבריכה. אסור לחרוג מהעומס המותר של הסולם. יש לבדוק בתדירות גבוהה את שלמות ותקינות הסולם, יש לחזקו במידת הצורך.

בריכות מדגמי ה- STEEL PRO™

A

מוט מסגרת A

כמות בבריכה	דגם החלק	דגם	מידת הבריכה בס"מ
9	P04398	5612F	274X66
10	P04398	56985	305X66
10	P04398	56677 / 56678 / 56679	305X76
12	P04398	56681 / 56680 / 56706	366X76
13	P04398	5612D / 5612E	396X84

B

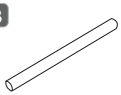

רגל אנכית

כמות בבריכה	דגם החלק	דגם	מידת הבריכה בס"מ
9	P04503	5612F	274X66
10	P04503	56985	305X66
10	P04399	56677 / 56678 / 56679	305X76
12	P04399	56681 / 56680 / 56706	366X76
13	P05132	5612D / 5612E	396X84

C

זוית למסגרת

כמות בבריכה	דגם החלק	דגם	מידת הבריכה בס"מ
9	P04400	5612F	274X66
10	P04400	56985	305X66
10	P04400	56677 / 56678 / 56679	305X76
12	P04401	56681 / 56680 / 56706	366X76
13	P04401	5612D / 5612E	396X84

D

פין נעילת מסגרת

כמות בבריכה	דגם החלק	דגם	מידת הבריכה בס"מ
20	P61020ASS16	5612F	274X66
22	P61020ASS16	56985	305X66
22	P61020ASS16	56677 / 56678 / 56679	305X76
26	P61020ASS16	56681 / 56680 / 56706	366X76
28	P61020ASS16	5612D / 5612E	396X84

E

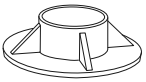

בסיס לרגל

כמות בבריכה	דגם החלק	דגם	מידת הבריכה בס"מ
9	P61010ASS16	5612F	274X66
10	P61010ASS16	56985	305X66
10	P61010ASS16	56677 / 56678 / 56679	305X76
12	P61010ASS16	56681 / 56680 / 56706	366X76
13	P61010ASS16	5612D / 5612E	396X84

F

אטם לפין נעילת המסגרת

כמות בבריכה	דגם החלק	דגם	מידת הבריכה בס"מ
20	P04429	5612F	274X66
22	P04429	56985	305X66
22	P04429	56677 / 56678 / 56679	305X76
26	P04429	56681 / 56680 / 56706	366X76
28	P04429	5612D / 5612E	396X84

בריכות מדגמי ה- ™STEEL PRO MAX

A

מוט מסגרת

מידת הבריכה בס"מ	דגם	דגם החלק	כמות בבריכה
305X76	#56406 / #56407 / #56408	P04740	10
366X76	#56416 / #56417	P04740	12
366X100	#56260 / #56418 / #56419	P04402	12
366X100	#56709 / #56731	P04408	12
366X100	5614W 5614X	P04402	12
366X122	#56420 / #56421	P04402	12
427X84	#56595 / #56597	P05441	14
427X107	#56949 / #56950	P05441	14
427X107	5614Y 5614Z	P05441	14
427X122	5612X 5612Y	P05441	14
457X107	#56488 / #56686	P05441	15
457X122	#56438 / #56439	P05441	15
488X122	5612Z 5613A	P05446	16
549X122	#56462 / #56463	P05446	18

J

מכסה פתח הניקוז

מידת הבריכה בס"מ	דגם	דגם החלק	כמות בבריכה
274X66	5612F	P6H1158ASS16	1
305X66	56985	P6H1158ASS16	1
305X76	56677 / 56678 / 56679	P6H1158ASS16	1
366X76	56681 / 56680 / 56706	P6H1158ASS16	1
396X84	5612D / 5612E	P6H1158ASS16	1

G

יריעת הבריכה

מידת הבריכה בס"מ	דגם	דגם החלק	כמות בבריכה
274X66	5612F	P05474	1
305X66	56985	P04504	1
305X76	56677 / 56678 / 56679	P04453	1
366X76	56681 / 56680 / 56706	P04457	1
396X84	5612D / 5612E	P05476	1

H

מתאם פתח הניקוז
לצינור גינה

מידת הבריכה בס"מ	דגם	דגם החלק	כמות בבריכה
274X66	5612F	P6H1419ASS16	1
305X66	56985	P6H1419ASS16	1
305X76	56677 / 56678 / 56679	P6H1419ASS16	1
366X76	56681 / 56680 / 56706	P6H1419ASS16	1
396X84	5612D / 5612E	P6H1419ASS16	1

I

פקק לפתחי דופן
הבריכה

מידת הבריכה בס"מ	דגם	דגם החלק	כמות בבריכה
274X66	5612F	P6C1418ASS19	1
305X66	56985	P6C1418ASS19	1
305X76	56677 / 56678 / 56679	P6C1418ASS19	1
366X76	56681 / 56680 / 56706	P6C1418ASS19	1
396X84	5612D / 5612E	P6C1418ASS19	1

D פין נעילת המסגרת

מידת הבריכה בס"מ	דגם	דגם החלק	כמות בבריכה
305X76	#56406 / #56407 / #56408	P61783ASS18	22
366X76	#56416 / #56417	P61783ASS18	26
366X100	#56260 / #56418 / #56419	P61783ASS18	26
366X100	#56709 / #56731	P61783ASS18	26
366X100	5614W 5614X	P61783ASS18	26
366X122	#56420 / #56421	P61796ASS18	26
427X84	#56595 / #56597	P61796ASS18	30
427X107	#56949 / #56950	P61796ASS18	30
427X107	5614Y 5614Z	P61796ASS18	30
427X122	5612X 5612Y	P61796ASS18	30
457X107	#56488 / #56686	P61796ASS18	32
457X122	#56438 / #56439	P61796ASS18	32
488X122	5612Z 5613A	P61754ASS18	34
549X122	#56462 / #56463	P61754ASS18	38

B רגל אנכית

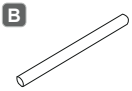

מידת הבריכה בס"מ	דגם	דגם החלק	כמות בבריכה
305X76	#56406 / #56407 / #56408	P04403	10
366X76	#56416 / #56417	P04403	12
366X100	#56260 / #56418 / #56419	P04406	12
366X100	#56709 / #56731	P04409	12
366X100	5614W 5614X	P04406	12
366X122	#56420 / #56421	P04407	12
427X84	#56595 / #56597	P05442	14
427X107	#56949 / #56950	P05443	14
427X107	5614Y 5614Z	P05443	14
427X122	5612X 5612Y	P05444	14
457X107	#56488 / #56686	P05443	15
457X122	#56438 / #56439	P05444	15
488X122	5612Z 5613A	P05447	16
549X122	#56462 / #56463	P05447	18

E בסיס לרגל

מידת הבריכה בס"מ	דגם	דגם החלק	כמות בבריכה
305X76	#56406 / #56407 / #56408	P61785ASS18	10
366X76	#56416 / #56417	P61785ASS18	12
366X100	#56260 / #56418 / #56419	P61785ASS18	12
366X100	#56709 / #56731	P61785ASS18	12
366X100	5614W 5614X	P61785ASS18	12
366X122	#56420 / #56421	P61785ASS18	12
427X84	#56595 / #56597	P61797ASS18	14
427X107	#56949 / #56950	P61797ASS18	14
427X107	5614Y 5614Z	P61797ASS18	14
427X122	5612X 5612Y	P61797ASS18	14
457X107	#56488 / #56686	P61797ASS18	15
457X122	#56438 / #56439	P61797ASS18	15
488X122	5612Z 5613A	P61802ASS18	16
549X122	#56462 / #56463	P61802ASS18	18

C זוית למסגרת

מידת הבריכה בס"מ	דגם	דגם החלק	כמות בבריכה
305X76	#56406 / #56407 / #56408	P04404	10
366X76	#56416 / #56417	P04741	12
366X100	#56260 / #56418 / #56419	P04405	12
366X100	#56709 / #56731	P04410	12
366X100	5614W 5614X	P04405	12
366X122	#56420 / #56421	P04405	12
427X84	#56595 / #56597	P05445	14
427X107	#56949 / #56950	P05445	14
427X107	5614Y 5614Z	P05445	14
427X122	5612X 5612Y	P05445	14
457X107	#56488 / #56686	P05445	15
457X122	#56438 / #56439	P05445	15
488X122	5612Z 5613A	P05448	16
549X122	#56462 / #56463	P05448	18

H

מתאם פתח הניקוז לצינור גינה

כמות בבריכה	דגם החלק	דגם	מידת הבריכה בס"מ
1	P6H1419ASS16	#56406 / #56407 / #56408	305X76
1	P6H1419ASS16	#56416 / #56417	366X76
1	P6H1419ASS16	#56260 / #56418 / #56419	366X100
1	P6H1419ASS16	#56709 / #56731	366X100
1	P6H1419ASS16	5614W 5614X	366X100
1	P6H1419ASS16	#56420 / #56421	366X122
1	P6H1419ASS16	#56595 / #56597	427X84
1	P6H1419ASS16	#56949 / #56950	427X107
1	P6H1419ASS16	5614Y 5614Z	427X107
1	P6H1419ASS16	5612X 5612Y	427X122
1	P6H1419ASS16	#56488 / #56686	457X107
1	P6H1419ASS16	#56438 / #56439	457X122
1	P6H1419ASS16	5612Z 5613A	488X122
1	P6H1419ASS16	#56462 / #56463	549X122

F

אטם לפין נעילת המסגרת

כמות בבריכה	דגם החלק	דגם	מידת הבריכה בס"מ
22	P61755ASS18	#56406 / #56407 / #56408	305X76
26	P61755ASS18	#56416 / #56417	366X76
26	P61755ASS18	#56260 / #56418 / #56419	366X100
26	P61755ASS18	#56709 / #56731	366X100
26	P61755ASS18	5614W 5614X	366X100
26	P61755ASS18	#56420 / #56421	366X122
30	P61755ASS18	#56595 / #56597	427X84
30	P61755ASS18	#56949 / #56950	427X107
30	P61755ASS18	5614Y 5614Z	427X107
30	P61755ASS18	5612X 5612Y	427X122
32	P61755ASS18	#56488 / #56686	457X107
32	P61755ASS18	#56438 / #56439	457X122
34	P61755ASS18	5612Z 5613A	488X122
38	P61755ASS18	#56462 / #56463	549X122

I

פקק לפתחי דופן הבריכה

כמות בבריכה	דגם החלק	דגם	מידת הבריכה בס"מ
2	P6C1418ASS19	#56406 / #56407 / #56408	305X76
2	P6C1418ASS19	#56416 / #56417	366X76
2	P6C1418ASS19	#56260 / #56418 / #56419	366X100
2	P6C1418ASS19	#56709 / #56731	366X100
2	P6C1418ASS19	5614W 5614X	366X100
2	P6C1418ASS19	#56420 / #56421	366X122
2	P6C1418ASS19	#56595 / #56597	427X84
2	P6C1418ASS19	#56949 / #56950	427X107
2	P6C1418ASS19	5614Y 5614Z	427X107
2	P6C1418ASS19	5612X 5612Y	427X122
2	P6C1418ASS19	#56488 / #56686	457X107
2	P6C1418ASS19	#56438 / #56439	457X122
0	/	5612Z 5613A	488X122
0	/	#56462 / #56463	549X122

G

יריעת הבריכה

כמות בבריכה	דגם החלק	דגם	מידת הבריכה בס"מ
1	P05298	#56406 / #56407 / #56408	305X76
1	P05300	#56416 / #56417	366X76
1	P05302	#56260 / #56418 / #56419	366X100
1	P05663	#56709 / #56731	366X100
1	P05454	5614W 5614X	366X100
1	P05304	#56420 / #56421	366X122
1	P05458	#56595 / #56597	427X84
1	P05460	#56949 / #56950	427X107
1	P05456	5614Y 5614Z	427X107
1	P05462	5612X 5612Y	427X122
1	P05464	#56488 / #56686	457X107
1	P05466	#56438 / #56439	457X122
1	P05468	5612Z 5613A	488X122
1	P05470	#56462 / #56463	549X122

L

פתח אאוטלט, יציאת מים חזרה אל הבריכה

מידת הבריכה בס"מ	דגם	דגם החלק	כמות בבריכה
305X76	#56406 / #56407 / #56408	/	0
366X76	#56416 / #56417	/	0
366X100	#56260 / #56418 / #56419	/	0
366X100	#56709 / #56731	/	0
366X100	5614W 5614X	/	0
366X122	#56420 / #56421	/	0
427X84	#56595 / #56597	/	0
427X107	#56949 / #56950	/	0
427X107	5614Y 5614Z	/	0
427X122	5612X 5612Y	/	0
457X107	#56488 / #56686	/	0
457X122	#56438 / #56439	/	0
488X122	5612Z 5613A	P6(H2)1317ASS18	1
549X122	#56462 / #56463	P6(H2)1317ASS18	1

J

מכסה לפתח הניקוז

מידת הבריכה בס"מ	דגם	דגם החלק	כמות בבריכה
305X76	#56406 / #56407 / #56408	P6H1158ASS16	1
366X76	#56416 / #56417	P6H1158ASS16	1
366X100	#56260 / #56418 / #56419	P6H1158ASS16	1
366X100	#56709 / #56731	P6H1158ASS16	1
366X100	5614W 5614X	P6H1158ASS16	1
366X122	#56420 / #56421	P6H1158ASS16	1
427X84	#56595 / #56597	P6H1158ASS16	1
427X107	#56949 / #56950	P6H1158ASS16	1
427X107	5614Y 5614Z	P6H1158ASS16	1
427X122	5612X 5612Y	P6H1158ASS16	1
457X107	#56488 / #56686	P6H1158ASS16	1
457X122	#56438 / #56439	P6H1158ASS16	1
488X122	5612Z 5613A	P6H1158ASS16	1
549X122	#56462 / #56463	P6H1158ASS16	1

M

פתח אינלט, יציאת מים מהבריכה

מידת הבריכה בס"מ	דגם	דגם החלק	כמות בבריכה
305X76	#56406 / #56407 / #56408	/	0
366X76	#56416 / #56417	/	0
366X100	#56260 / #56418 / #56419	/	0
366X100	#56709 / #56731	/	0
366X100	5614W 5614X	/	0
366X122	#56420 / #56421	/	0
427X84	#56595 / #56597	/	0
427X107	#56949 / #56950	/	0
427X107	5614Y 5614Z	/	0
427X122	5612X 5612Y	/	0
457X107	#56488 / #56686	/	0
457X122	#56438 / #56439	/	0
488X122	5612Z 5613A	P6(H2)1323ASS18	1
549X122	#56462 / #56463	P6(H2)1323ASS18	1

K

ברז לדופן הבריכה

מידת הבריכה בס"מ	דגם	דגם החלק	כמות בבריכה
305X76	#56406 / #56407 / #56408	/	0
366X76	#56416 / #56417	/	0
366X100	#56260 / #56418 / #56419	/	0
366X100	#56709 / #56731	/	0
366X100	5614W 5614X	/	0
366X122	#56420 / #56421	/	0
427X84	#56595 / #56597	/	0
427X107	#56949 / #56950	/	0
427X107	5614Y 5614Z	/	0
427X122	5612X 5612Y	/	0
457X107	#56488 / #56686	/	0
457X122	#56438 / #56439	/	0
488X122	5612Z 5613A	P6(H2)510ASS18	1
549X122	#56462 / #56463	P6(H2)510ASS18	1

בריכות מדגמי ה- POWER STEEL™

C זוית למסגרת

מידת הבריכה בס"מ	דגם	דגם החלק	כמות בבריכה
488X122	56725 / 56726	P04738	16
549X122	56976 / 56977	P61777ASS18	18
396X107	5614U / 5614V	P05452	13
427X122	56993	P05452	14
488X122	56966	P61757ASS18	16
549X132	56884 / 56886	P61761ASS18	18
610X132	56881 / 56883	P61763ASS18	20
671X132	56887 / 56889	P61763ASS18	22

A מוט מסגרת

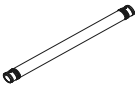

מידת הבריכה בס"מ	דגם	דגם החלק	כמות בבריכה
488X122	56725 / 56726	P04737	16
549X122	56976 / 56977	P61775ASS18	18
396X107	5614U / 5614V	P05449	13
427X122	56993	P05449	14
488X122	56966	P04739	16
549X132	56884 / 56886	P05224	18
610X132	56881 / 56883	P05224	20
671X132	56887 / 56889	P05224	22

D פין נעילה למסגרת

מידת הבריכה בס"מ	דגם	דגם החלק	כמות בבריכה
488X122	56725 / 56726	P61754ASS18	34
549X122	56976 / 56977	P61759ASS18	38
396X107	5614U / 5614V	P05493	28
427X122	56993	P05493	30
488X122	56966	P61754ASS18	34
549X132	56884 / 56886	P61759ASS18	38
610X132	56881 / 56883	P61759ASS18	42
671X132	56887 / 56889	P61759ASS18	46

B רגל אנכית

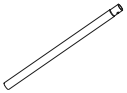

מידת הבריכה בס"מ	דגם	דגם החלק	כמות בבריכה
488X122	56725 / 56726	P04736	16
549X122	56976 / 56977	P61776ASS18	18
396X107	5614U / 5614V	P05450	13
427X122	56993	P05451	14
488X122	56966	P61343ASS16	16
549X132	56884 / 56886	P61352ASS16	18
610X132	56881 / 56883	P61352ASS16	20
671X132	56887 / 56889	P61352ASS16	22

G יריעת הבריכה

מידת הבריכה בס"מ	דגם	דגם החלק	כמות בבריכה
488X122	56725 / 56726	P04742	1
549X122	56976 / 56977	P04424	1
396X107	5614U / 5614V	P05478	1
427X122	56993	P05480	1
488X122	56966	P04748	1
549X132	56884 / 56886	P04418	1
610X132	56881 / 56883	P04420	1
671X132	56887 / 56889	P04422	1

E בסיס לרגל

מידת הבריכה בס"מ	דגם	דגם החלק	כמות בבריכה
488X122	56725 / 56726	P61756ASS18	16
549X122	56976 / 56977	P61760ASS18	18
396X107	5614U / 5614V	P05453	13
427X122	56993	P05453	14
488X122	56966	P61756ASS18	16
549X132	56884 / 56886	P61760ASS18	18
610X132	56881 / 56883	P61760ASS18	20
671X132	56887 / 56889	P61760ASS18	22

H מתאם צינור לניקוז הבריכה

מידת הבריכה בס"מ	דגם	דגם החלק	כמות בבריכה
488X122	56725 / 56726	P6H1419ASS16	1
549X122	56976 / 56977	P6H1419ASS16	1
396X107	5614U / 5614V	P6H1419ASS16	1
427X122	56993	P6H1419ASS16	1
488X122	56966	P6H1419ASS16	1
549X132	56884 / 56886	P6H1419ASS16	1
610X132	56881 / 56883	P6H1419ASS16	1
671X132	56887 / 56889	P6H1419ASS16	1

F אטם לפין נעילת המסגרת

מידת הבריכה בס"מ	דגם	דגם החלק	כמות בבריכה
488X122	56725 / 56726	P61755ASS18	34
549X122	56976 / 56977	P61755ASS18	36
396X107	5614U / 5614V	P61755ASS18	28
427X122	56993	P61755ASS18	30
488X122	56966	P61755ASS18	34
549X132	56884 / 56886	P61755ASS18	38
610X132	56881 / 56883	P61755ASS18	42
671X132	56887 / 56889	P61755ASS18	46

K

ברז לדופן הבריכה
בדגמים מסויימים

מידת הבריכה בס"מ	דגם	דגם החלק	כמות בבריכה
488X122	56725 / 56726	P6(H2)510ASS18	2
549X122	56976 / 56977	P6(H2)510ASS18	2
396X107	5614U / 5614V	/	0
427X122	56993	/	0
488X122	56966	P6(H2)510ASS18	2
549X132	56884 / 56886	P6(H2)510ASS18	2
610X132	56881 / 56883	P6(H2)510ASS18	2
671X132	56887 / 56889	P6(H2)510ASS18	2

I

פקק לפתח חיבור משאבה
לבריכה

מידת הבריכה בס"מ	דגם	דגם החלק	כמות בבריכה
488X122	56725 / 56726	/	0
549X122	56976 / 56977	/	0
396X107	5614U / 5614V	P6C1418ASS19	2
427X122	56993	P6C1418ASS19	2
488X122	56966	/	0
549X132	56884 / 56886	/	0
610X132	56881 / 56883	/	0
671X132	56887 / 56889	/	0

L

פתח אאוטלט, יציאת מים
חזרה אל הבריכה

מידת הבריכה בס"מ	דגם	דגם החלק	כמות בבריכה
488X122	56725 / 56726	P6(H2)1317ASS18	1
549X122	56976 / 56977	P6(H2)1317ASS18	1
396X107	5614U / 5614V	/	0
427X122	56993	/	0
488X122	56966	P6(H2)1317ASS18	1
549X132	56884 / 56886	P6(H2)1317ASS18	1
610X132	56881 / 56883	P6(H2)1317ASS18	1
671X132	56887 / 56889	P6(H2)1317ASS18	1

J

מכסה פתח הניקוז

מידת הבריכה בס"מ	דגם	דגם החלק	כמות בבריכה
488X122	56725 / 56726	P6H1158ASS16	1
549X122	56976 / 56977	P6H1158ASS16	1
396X107	5614U / 5614V	P6H1158ASS16	1
427X122	56993	P6H1158ASS16	1
488X122	56966	P6H1158ASS16	1
549X132	56884 / 56886	P6H1158ASS16	1
610X132	56881 / 56883	P6H1158ASS16	1
671X132	56887 / 56889	P6H1158ASS16	1

פתח אינלט, יציאת מים מהבריכה

מידת הבריכה בס"מ	דגם	דגם החלק	כמות בבריכה
488X122	56725 / 56726	P6(H2)1323ASS18	1
549X122	56976 / 56977	P6(H2)1323ASS18	1
396X107	5614U / 5614V	/	0
427X122	56993	/	0
488X122	56966	P6(H2)1323ASS18	1
549X132	56884 / 56886	P6(H2)1323ASS18	1
610X132	56881 / 56883	P6(H2)1323ASS18	1
671X132	56887 / 56889	P6(H2)1323ASS18	1

לפני התקנת הבריכה לבדוק את התנאים הבאים:

• יש להקים את הבריכה על משטח שטוח ומפולס לחלוטין אסור להתקין את הבריכה במידה והמשטח נוטה או משופע.

• המיקום שנבחר יהיה חייב להיות מסוגל לתמוך במשקל הבריכה בכל השטח עליו תותקן הבריכה כאשר היא מלאה במים, כמו כן המיקום חייב להיות שטוח, יש לנקות ולפנות כל עצם בולט, אבנים וענפים או כל חפץ שלול לבגוע בתקינות הבריכה ולהזיק ליריעה.

• יש להרחקי כל חפץ שעלול לעזור לילדים לטפס ולהגיע אל הבריכה.

• יש למקם את הבריכה ליד מערכת ניקוז נאותה שתוכל להתמודד עם הצפת יתר או לקלוט את מי הבריכה בזמן ריקון המים. מומלץ כי מיקום התקנת הבריכה יהיה לפחות 20 מ' ממבנה הבית שלכם.

אסור להתקין את הבריכה כאשר:

• השטח לא אחיד והבריכה עלולה להתמוטט ותגרום לפגיעה אישית קשה ו/ או נזק לרכוש פרטי, יבטל את האחריות וימנע כל תביעות שירות.

• השימוש בחול לצורך מילוי ו/או פילוס הקרקע אסור בהחלט; במידה והקרקע אינה שטוחה ו/או מפולסת יש להתייחס אל הנקודה הנמוכה ביותר כנקודת הייחוס ואת שאר חלקי הקרקע להסיר מסביב עד כדי כך שיהיו באותו מפלס של הנקודה הנמוכה. אסור ל"הלוות" ולהעביר אדמה ממקום גבוה לנמוך..

• אסור להתקין את הבריכה תחת קווי מתח של חשמל ו/או תחת עצים, שימו לב כי ההתקנה לא תהיה מעל תשתית תת קרקעית כמו צנרת, קווי מתח או כבלים מכל סוג.

• אסור להתקין את הבריכה על שבילי גישה, דק מעץ מכל סוג, משטחים מוגבהים, חצץ או אספלט. המיקום שיבחר אמור להיות חז ויציב מספיק בכדי לעמוד בעומס משקל הבריכה עם המים. קרקע העלולה להפוך לבוצית, חול, אדמה רכה / רופפת או זפת אינם מתאימים להתקנת הבריכה.

• דשא, עשב או צמחיה אחרת מתחת לבריכה ינבלו ועלולים לגרום להתפתחות של ריחות ורפש, ולכן מומלץ להוציא את כל העשב מהשטח עליו תותקן הבריכה. במידה ואתם מתקינים את הבריכה על דשא טבעי, ודאו כי הוא מזן מתורבת ולא פראי עם כושר שרידות גבוה העלול לצמוח לתוך הבריכה (לא כרוך באחריות). יש להשתמש באמצעי הגנה כמו משטחים ספוגיים שיגנו על קרקעית הבריכה. במידה ויש להזיז את יריעת הבריכה ממקומה, אסור לגרור אותה, דבר העלול לגרום לה לנזק.

• יש להימנע מאזורים המועדים לצמיחה של עשבים אגרסיביים שעשויים לצמוח דרך יריעת הבריכה (לא באחריות היצרן).

הכנה לפני ההתקנה:

חברת Bestway לא תהיה אחראית לנזק שנגרם ל-בריכה בגלל תקלות, נזקים שיגרמו מאי-מילוי אחר ההנחיות הבאות

1. יש לפרוש את כל החלקים על הקרקע ובדקו אם הכמויות של החלקים מתאימות לרשימת הרכיבים. לעזרה או שאלות נפוצות, אנא בקרו בתמיכה באתר האינטרנט שלנו, www.bestwaycorp.com.

2. פרשו את יריעת הבריכה וודאו שיריעת הבריכה פונה כלפי מעלה הצורה מכונה, השאירו את יריעת הבריכה חשופה לאור שמש ישיר כך שיריעת הבריכה תהיה גמישה יותר במהלך ההתקנה.

3. יש למקם את הבריכה ליד מקום/ מערכת ניקוז נאותה שתוכל להתמודד עם כמות גדולה של מים והבטיחו כי הפתחים A ו-B פונים למקום בו ניתן יהיה להתקין את מערכת הסינון כך שתהיה גישה חופשית ובטוחה לצורך תחזוקה כמו גם שתהיה גישה בטוחה למקור חשמל תיקני ובטוח. **סכנה**, אסור לחבר את פתיל החשמל של המשאבה לכבל מאריך.

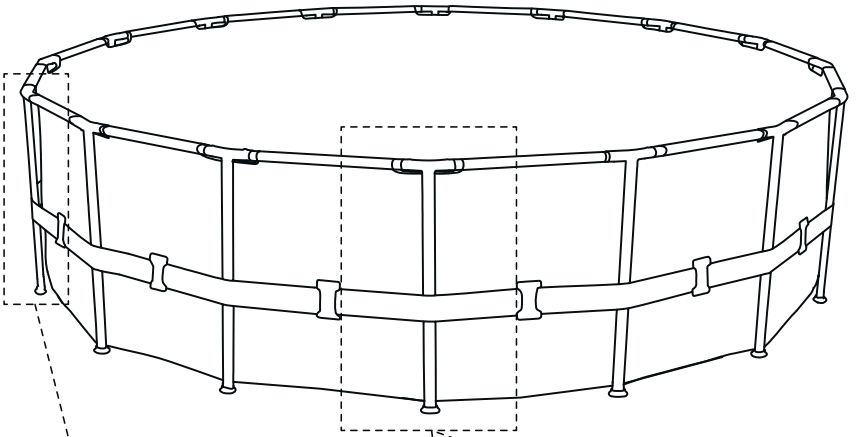

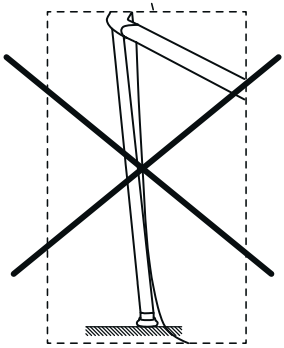

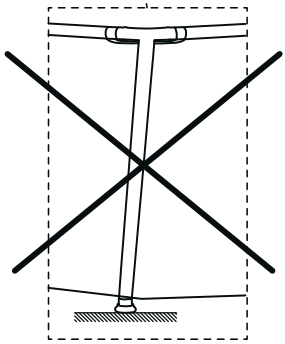

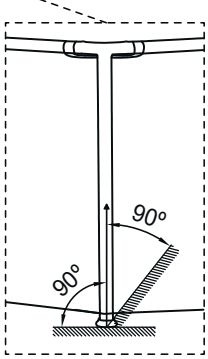
90°
90°

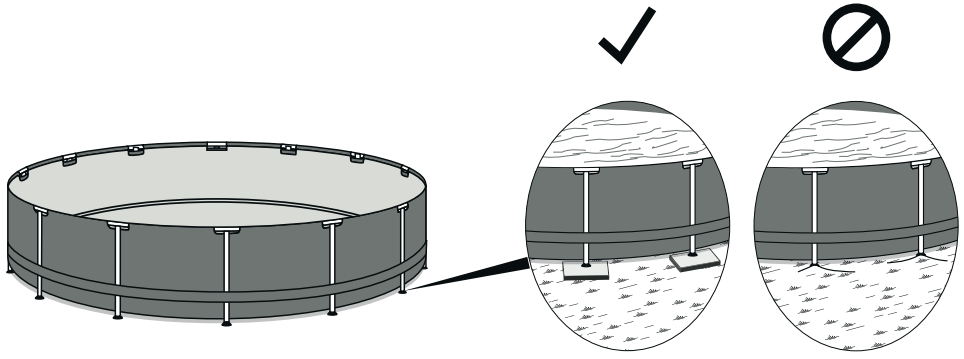

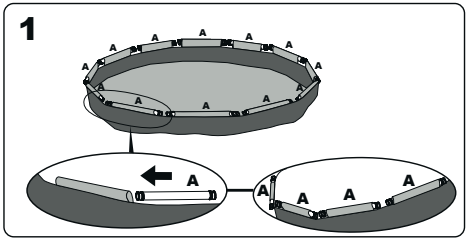

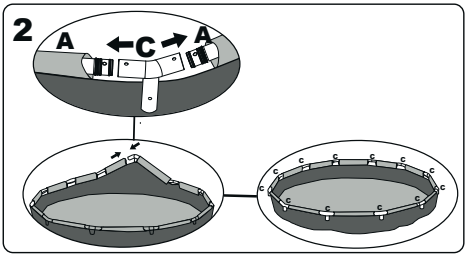

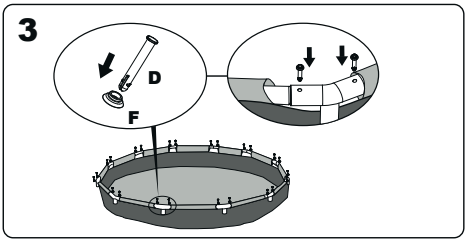

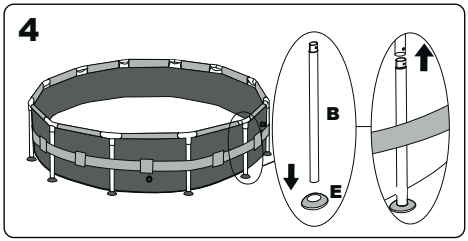

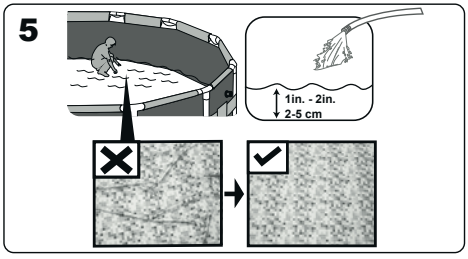

הרכבת הבריכה

1. יש להסיר כל מכשול מהקרקע עליו תותקן הבריכה, יש לנקות את השטח מעצמים חדים ו/או בולטים.

2. במידה ואתם מתקינים את הבריכה על דשא טבעי, ודאו כי הוא מזן מתורבת ולא פראי עם כושר שרידות גבוה העלול
לצמוח לתוך הבריכה (לא כרוך באחריות). יש להשתמש באמצעי הגנה כמו משטחים ספוגיים שיגנו על קרקעית הבריכה.
במידה ויש להזיז את יריעת הבריכה ממקומה, אסור לגרור אותה,
דבר העלול לגרום לה לנזק.

3. יש לפרוש את היריעה כך שהפתחים המיועדים לחיבור המשאבה יפנו כלפי מקור חשמל תקני ובטוח לצורך הפעלת
המשאבה.

4. **לפני השחלת מוטות המסגרת לתוך השרוולים בהתאמה יש ל"פדר" את שרוולי הבריכה, כלומר יש לפזר "טאלק" (פודרה) בתוך שרוולי מסגרת הבריכה ועל מוטות המסגרת בכדי למנוע הידבקות של השרוולים למסגרת.**

5. לאחר פרישת היריעה יש להרכיב בהתאמה את מוטות המסגרת של הבריכה ולהשחילם לתוך שרוולי המסגרת כך שיהיו חשופים בצורה שווה משני צידי השרוול.בין כל מוט מסגרת אחד לשני יש לחבר את זויות המסגרת, יש לשים לב שזויות המסגרת אינן "נחות" על יריעת הבריכה. בסיום הרכבת המסגרת יש לחבר את רגלי הבריכה, שימו לב כי יש להכניס כל רגל ורגל בין החגורה המקיפה את יריעת הבריכה לבין גוף הבריכה עצמה.בסיום הרכבת הרגליים יש לשים לב כי הן ניצבות לקרקע, במידה והן לא, הן עלולות להתכופף ולגרום לקריסת הבריכה. במידה ואתם מתקינים את הבריכה על קרקע העלולה להשתנות בגלל מים, יש להתקין כל רגל ורגל על משטח עץ (לא כלול) בכדי לחלק את המשקל של כל רגל על שטח גדול יותר. עובי משטח העץ לא יעלה על 1 ס"מ. יש למנוע מגע של משטח העץ עם יריעת הבריכה

6. לפני המילוי יש לוודא כי אין יותר קפלים בתחתית הבריכה. יש למלא כ-2.5 ס"מ של מים ולסגור את הברז, להעזר במשקל של המים בכדי למתוח את תחתית הבריכה, **אסור להשתמש במגב!!!**. כמו כן לאחר המילוי של ה-2.5 ס"מ יש לוודא כי המים באותו גובה על פני כל שטח הבריכה. במידה ולא יש לתקן, להזיז את הבריכה למקום מפולס. אסור לגרור את הבריכה. במידה וגובה המים הוא אחיד בכל שטח הבריכה ניתן להמשיך למלא את המים תוך כדי כך שכל כמה דקות
מוודאים שרצועות התומכים האלכסוניים בציצי הבריכה הן מתוחות. במידה ולא יש למתוח אותן.
(איור 5)

חיבור הברזים לבריכה

לבריכות המצוידות בברזים, חשוב לשים לב, החלק שנראה כמסננת מתחבר לפתח הנמוך, פתח B. החלק שנראה ככיפה
מתחבר לפתח הגבוה, פתח A.
מתאמי הדופן, אינלט ואאוטלט מצוידים באטם גומי, יש לשים לב כי אטם גומי זה ימוקם בצד הפנימי של הבריכה. (ראו איור)

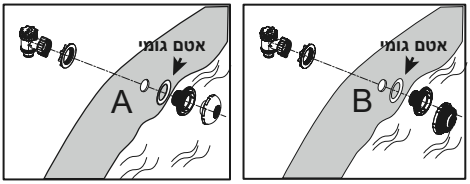

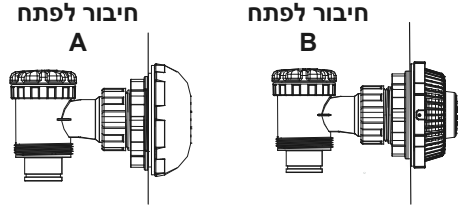

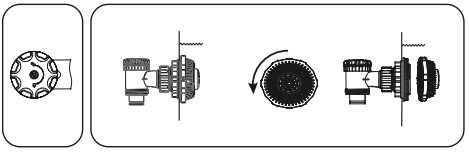

מילוי הבריכה במים

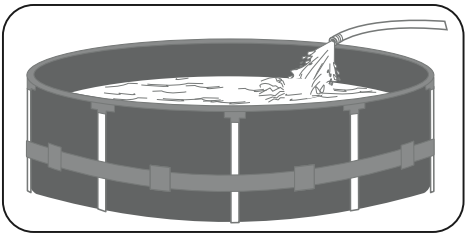

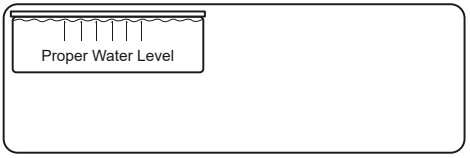

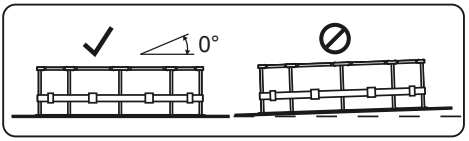

תחזוקת הבריכה

אזהרה: לשימוש בכימיקלים יש לפנות לאיש כימיקלים מוסמך. שימוש לא נכון בכימיקלים עלול לפגוע בבריאות המשתמשים
במיוחד של ילדים ועלול לגרום לנזק ברכוש. ומצד שני השימוש בכימיקלים נחוץ לצורך שמירה על היגיינת המים ובריאות הרוחצים בבריכה.
הערה: השימוש במערכת הסינון נועד לצורך סיחרור המים ולכידת עצמים קטנים ומרחפים בהם.

1. מומלץ להשתמש במים המסופקים על ידי הרשות המקומית. אין להשתמש במים שנאגרו ו/או במי באר העלולים להכיל אורגניזם כזה או אחר.
2. שמרו תמיד על מי בריכה נקיים, העזרו באביזרים שנועדו לנקיון המים ממשקעים כמו גם בצורה נכונה של כימיקלים. מים ללא אמצעי חיטוי עלולים לפגוע בבריאות המשתמשים בבריכה.
3. יש לנקות את יריעת הבריכה על ידי מברשת רכה שהסיבים בה לא עשויים מתכת. או בעזרת ערכת שאיבה לנקיון המשקעים בבריכה.
4. יש להפעיל את מערכת הסינון מספיק זמן בכדי שתבצע מספר סחרורים של כל כמות המים בבריכה.
5. במידה ומערכת הסינון שלכם מכילה מסנן נייר, יש לשטוף אותו כל יום ולפעול בהתאם להנחיות המצויות במדריך למשתמש.
6. בידקו את שלמות מרכיבי הבריכה לעיתים קרובות והחליפו חלקים במידת הצורך.
7. במידה וירד גשם, בידקו את מפלס המים ונקזו בהתאם לגובה מים הנדרש בבריכה.
8. אסור להפעיל את מערכת הסינון כאשר ישנם אנשים בבריכה.
9. כסו את הבריכה כאשר היא אינה בשימוש, במקביל בדקו את ערכי המים pH וכלור, יש לשטוף את הכיסוי אחת לשלושה ימים במים טריים. שימו לב כאשר אתם מכסים את הבריכה, אתם מחממים את פני המים הגורמים לכלור להתמוסס בקצב גבוה יותר (מצוף הכלור נמצא וצף על פני המים) הכיסוי מונע את התנדפות הכלור, לכן יש לבדוק את ערכי המים בתדירות גבוהה של כל יום, יומיים. מרכיב הכלור והישתנות ריכוז הכלור בבריכה עלול להיות מהיר יותר ככל שהבריכה קטנה יותר ונפח המים קטן בהתאמה. כלומר ככל שהבריכה קטנה יותר המים יתחממו מהר יותר ולכן קצב התמוססות הכלור יהיה מהיר יותר. דבר העלול לפגוע במתרחצים כמו גם במרכיבי הבריכה ו/או המשאבה.

שימוש באמצעות טבליות כלור (לא כלולות):
הערה: יש להשתמש במצוף לכלור כאשר מתחזקים את מי הבריכה בעזרת טבליות הכלור. ייתכן שהפריט שרכשת לא כלול בערכה אותה רכשתם, במקרה זה תוכלו לרכוש אותו אצל אחד מהמשווקים המורשים של BESTWAY בישראל.

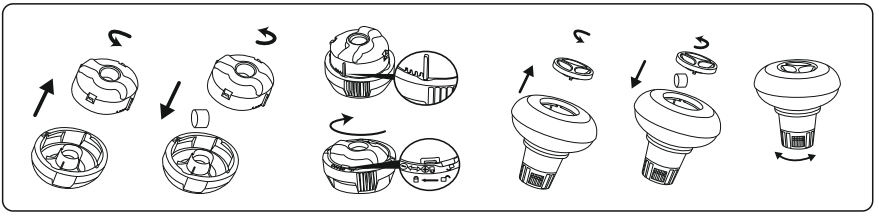

חשוב: אסור להשתמש בכלור מגורען (גרגירי) או לזרוק את הטבליה ישירות במים. מגע ישיר של כלור עם יריעת הבריכה עלול לגרום ל"כוויה" ביריעה ולנזק בלתי הפיך ליריעה (לא מכוסה תחת אחריות היצרן) כמו כן מגע של כלור מרוכז או שימוש לא נכון בכימיקלים עלול לפגוע בניראות של היריעה (דהיית הצבע כמו גם פגיעה במשתמשים)

שימוש באמצעות נוזלים כימיים (לא כלול):
חשוב: הוספת נוזלים כימיים תתבצע במינונים קטנים ובמרכז הבריכה בכדי למנוע מגע ישיר בין הכימיקלים ללבין יריעת הבריכה (גוף הבריכה) מגע ישיר עלול לגרום נזק לחומר ולשינוי פני היריעה ולא יכוסה או נכלל באחריות היצרן.
הערה: יש להסיר את מצוף הכימיקלים מהבריכה כאשר הבריכה בשימוש.
חשוב: לאחר ביצוע תחזוקה כימית ולפני כל שימוש בבריכה, השתמשו בערכת בדיקה (לא כלולה) כדי לבדוק את כימיית המים (איזון המים). אֲנו ממליץ לשמור על מים בהתאם לטבלה הבאה.

משתנים	ערכים
שקיפות מים	מבט ברור של קרקעית הבריכה
צבע המים	מים צלולים לחלוטין ללא גוון כלשהו
ערך החומציות במים pH	טווח ערכים 7.2 - 7.6
כלור חופשי פעיל	טווח ערכים 0.3 - 1.5
כלור חופשי בשילוב עם מייצב (חומצה ציאנורית) מ"ג לליטר	טווח ערכים 1.0 - 3.0
מייצב כלור (חומצה ציאנורית) מ"ג לליטר	ערך מירבי 100

הערה: נזק שיגרם כתוצאה מחוסר איזון כימי של המים לא יכוסה תחת האחריות. כימיקלים לבריכה הם רעילים ויש לטפל ולנהוג בהם בזהירות. קיימים סיכונים בריאותיים כתוצאה מאדים כימיים ואו כתוצאה מתיוג לא נכון של המיכלים שמאחסנים אותם. ***יש להתייעץ עם איש כימיקלים מוסמך לקבלת מידע נוסף על תחזוקה ואופן השימוש בכימיקלים.*** שימו לב מקרוב להוראות היצרן הכימי. ***בריכה שתינזק כתוצאה משימוש לרעה בכימיקלים ומניהול שגוי של מי הבריכה אינו מכוסה באחריות היצרן.***

חשוב: שימוש יתר בכימיקלים עלול להבהיר את ההדפסה ואת כל נקודות החומר בבריכה. זה יכול גם לפגוע במבנה של יריעת הבריכה.

שמירה על בריכה נקיה:
1. צרו קשר עם ספק הכימיקלים שלכם לקבלת ייעוץ והדרכה ורכישה של ערכת בדיקה למים (לא כלולה בערכת הבריכה), אחת הדרכים לשמירה והארכת אורך חיי הבריכה כמו גם בריאות המשתמשים, היא שמירה על כל מאפייני המים. עקבו ופעלו אחר הנחיות אנשי הכימיקלים בקפידה בנוגע לאופן הטיפול במים תוך כדי השימוש בכימיקלים.
2. אפשרו למתרחצים לשטוף את רגליהם לפני הכניסה לבריכה, דבר שישמור על מים נקיים.
3. כסו את הבריכה כאשר היא לא בשימוש, (תוך כדי הקפדה על איזון המים בעזרת ערכת הבדיקה - לא כלולה בערכה), שימו לב, כיסוי הבריכה לא מהווהרכיב בטיחותי כנגד כניסה ו/או נפילה של ילדים למים.
4. אספו לכלוך מהמים באופן מתמיד למניעת פגיעה איכות המים. (בעזרת ערכת נקיון - לא כלולה בערכה)
5. בצעו פעולות תחזוקה למשאבה, משאבת חול תהליכי שטיפת החול - במידה ויש חול במשאבה, משאבת פילטר - הקפידו לשטוף את המסנן על בסיס יום יומי והחלפתו כל שבועיים.

6. נקו כל יום את חלקה העליון של מסגרת הבריכה בעזרת מטלית לחה.
7. יש לשים לב, במידה ויורד גשם, יש לבדוק את מפלס המים בבריכה ולהנמיכו במידת הצורך, עודף מים בבריכה עלול לערער את יציבותה ואף עלול לגרם לקריסה, פגיעה בגוף וברכוש. ***חובה להוריד את מפלס המים המידה ומי הגשמים העלו את מפלס המים מעל למותר.***
8. במידה ויורד גשם, יש לבדוק אם מפלס המים עבר את המפלס המותר, במידה וכן, יש לרוקן את מי הבריכה עד להגעה למפלס הנכון כמו גם להמשיך ולעקוב אחריו במידה וממשיך לרדת גשם.

תחזוקה נכונה של הריכה יכולה להאריך את אורך חיי הבריכה.
במהלך עונת הקיץ תוך כדי השימוש בבריכה, מערכת סינון שמצויידת במסנן נייר צריכה להיות מתוחזקת על בסיס יומי, יש לשסטוף את המסנן כל יום ולהחליפו כל שבועיים, תנאי למסנן נקי הוא כי הקפלים הפנימיים בו נקיים וללא משקעים לאחר השטיפה, מערכות סינון עם מצע חול יש לתחזק אחת לשבוע, משאבות חול עם מצע של כדורי צמר יש לתחזק אחת לחודש לשטוף אותם בלחץ מים מצינור הגינה, אין להשתמש במכונת כביסה.
תיקון הבריכה:
במקרה של נזילת מים, ניתן להשתמש בטלאי שסופק עם הבריכה, ניתן להשתמש בטלאי זה מתחת למים בצד "הרטוב" של הבריכה.

אחסנה לתקופת החורף:
הבריכה נועדה להרכבה ופירוק כל עונת קיץ, השארת הבריכה מורכבת לאחר הקיץ לתקופת החורף הינה על אחריות בעל הבריכה בלבד.
1. יש להסיר את כל האביזרים מהבריכה והחלקים שלהם ולאחסנם במקום נקי ויבש.
2. לאחר ריקון הבריכה יש לשטוף אותה במים טריים למניעת נזק ממשקעי הכלור שעלולים להשאר בה. לאחר ייבוש הבריכה לחלוטין יש לפזר על היריעה אבקת טאלק למניעת הדבקות היריעה. יש לקפל את הבריכה בזהירות. במידה והיריעה לא תהיה יבשה לחלוטין עלול להתפתח עובש על היריעה דבר שעלול לפגוע בה ובנראות שלה.
3. אחסנו את הבריכה ואביזריה במקום יבש במידת חום של 5°C -38°C.
4. גם במהלך עונה גשומה האחסנה צריכה להיות כפי ככתוב קודם.
5. ריקון לא נכון של המים עלול לגרימת פגיעה גופנית והן פגיעה ברכוש.
6. הבריכה צריכה להיות מאוחסנת במהלך עונת החורף במקום האמור והרחק מהישג ידם של ילדים.

מתקן הצללה- לא מגיע כברירת מחדל, רק בחלק מהדגמים

הנחיות
שימוש נכון
כל שימוש אחר או שינוי המוצר אינם מאושרים ואף עלולים לגרום לפציעה ו/או להרס המוצר. אין היצרן או מי מטעמו אחראים לנזק שיגרם כתוצאה משימוש לא נכון.
המוצר אינו מיועד לשימוש מסחרי.

תאור החלקים

חלק	כמות	תאור	דגם
A	1	חופה	P05550
B	1	מוט ארוך	P05551
C	1	מוט בינוני	P05552
D	2	מוט קצר	P05553
E	1	תיק נשיאה	/

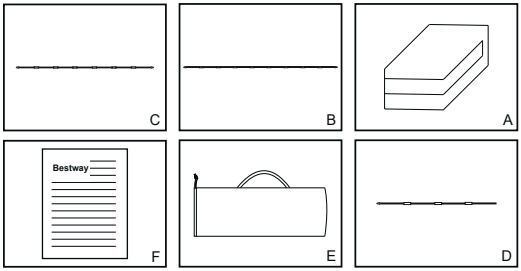

אזהרה: מוטות החופה מכילים סיבי זכוכית, מומלץ להשתמש בכפפות בזמן ההרכבה בכדי למנוע גירוי בעור.
אזהרה: אין להתקין את החופה על הבריכה כאשר יש רוח, במצב בו יש רוח, המוצר עלול להרס, לא תחת אחריות יצרן.

ההרכבה:
יש לעקוב אחר האיורים בעמודים הבאים על פי הצעדים הממוספרים.

פירוק ותחזוקה
עקבו אחר הוראות ההתקנה בסדר הפוך
1. נקו את בד החופה במידה וישנם כתמים והסירו אותם בעזרת ספוג עם מים קרים וסבון. אסור להשתמש בחומרים אחרים.
2. אסור לנקות את החופה תוך כדי שימוש במכונת כביסה. יש לשטוף ביד וליבש בתליה.
3. אפשרו לחופה ומרכיביה להתיבש לחלוטין לפני האחסון, דבר זה ימנע מהיווצרות של עובש או שינוי בצבע, לא באחריות יצרן.
4. במידה והתפר נפרם, ניתן לתפור ידנית את בד החופה, השתמשו בנייר דבק לציפוי מחדש של המוטות במידה ונשחקו, השתמשו בשרוכים במידה ופיסות הבד נקרעו בכדי לאבטח את החופה.
5. ניתן להשתמש בספריי על בסיס סיליקון לשימון הריץ' רץ' לעזרה בפתיחה או סגירה שלו.

אחסנה
יש לאחסן את החופה לאחר שיובשה לחלוטין על מרכיביה בתוך תיק הנשיאה במקום צונן, יבש והרחק מהישג ידם של ילדים. הרחק ממקור חום או מקורות ריח שישפיעו על החופה.

סעיף זה מתייחס למתקן הצללה המגיע רק בדגמים מסויימים ולא נכלל בכל סוגי הבריכות.

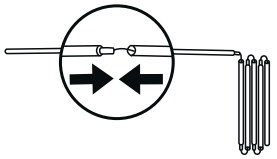

x1 B

x1 C

x2 D

1

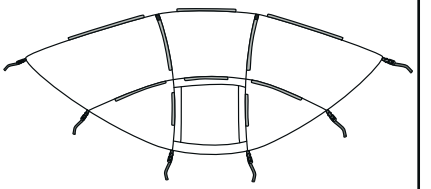

2

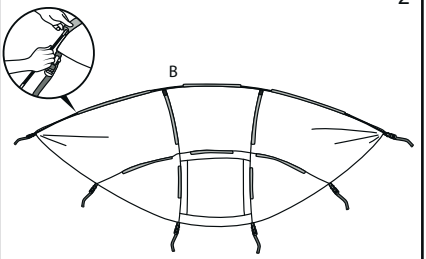

3

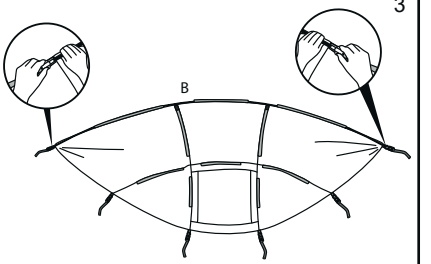

4

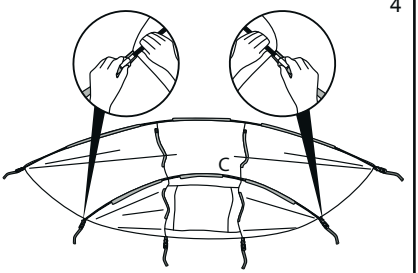

5

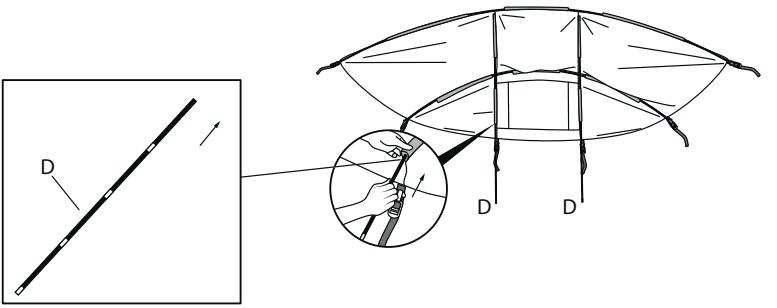

6

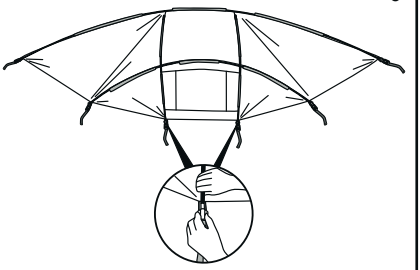

7

8

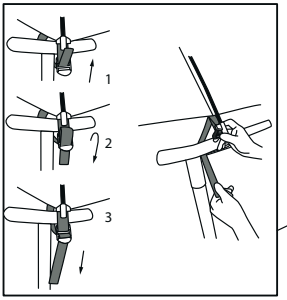

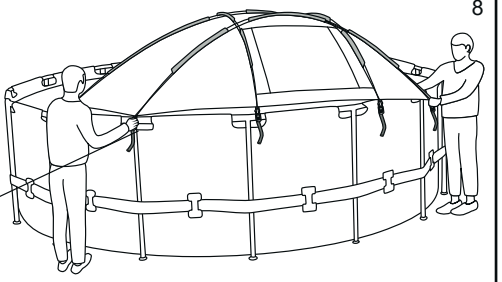

9

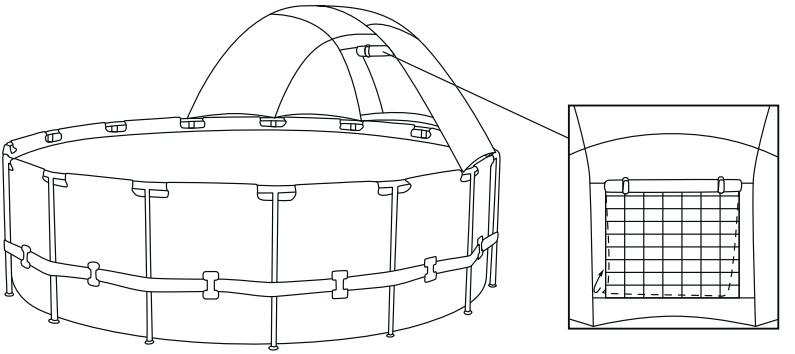

כתב אחריות מוגבלת

חברת ש.אל ציוד טכני בע"מ מתחייבת בזאת למתן אחריות למוצר בהתאם לתנאים המפורטים להלן:

1. תקופת האחריות המוגבלת מתחילה במועד הרכישה ותהיה:

12 (שניים עשר) חודשים למנוע משאבת הסינון/ חול.
3 (שלושה) חודשים על שאר מכלולי המשאבה.
3 (שלושה) חודשים ליריעת בריכת השחייה (תפרים ונקודות ריתוך בלבד), יודגש כי האחריות אינה חלה על שינוי גוון היריעה מכל סיבה שהיא.
3 (שלושה) חודשים על כלל מרכיבי הבריכה.

2. תעודה זו תהא בתוקף כפוף להצגת קבלה/חשבונית רכישה ע"י הלקוח.
3. ש.אל אינה מתחייבת כי המוצר יפעל ללא תקלות או הפרעות כלשהן.
4. האחריות תהיה למוצר/ים שסופקו ע"י ש.אל בלבד.
5. השירות יינתן במעבדת השירות של ש.אל , פירוק והובלת המוצר אל המעבדה וממנה יהיה באחריותו ועל חשבונו של בעל המכשיר.
6. אם יתברר לש.אל כי המוצר המצוי תחת אחריות הוא פגום או לקוי, תחליט ש.אל עפ"י שיקול דעתה הבלעדי אם לתקן את המוצר, בארץ או בחו"ל או להחליפו או חלקים ממנו, למוצר חלופי מחודש וללקוח לא תהא לחדשים, או טובים מהם, מבחינה תפקודית.
7. האחריות לא תחול כאשר הקלקול נגרם על ידי שימוש הנוגד את הוראות השימוש של היצרן שנמסרו ללקוח, או מתקלה אשר נגרמה ע"י כוח עליון, הפרעות ברשת החשמל, תקלה באספקת מים או איכות מים שונה מהמוגדר, שבר מכני מגורם חיצוני, לא הותקנו אמצעי הגנה כנדרש בכללי המקצוע.
8. האחריות מותנת בקיום אחזקה שוטפת על פי הוראות היצרן/ ש.אל.
9. בנוסף לאמור בסעיף 5, ש.אל תחליט על פי שיקול דעתה בלבד אם לבצע את התיקון המתחייב עפ"י כתב זה במקום הימצאו של המוצר או במעבדה.
10. הלקוח ימסור דו"ח המפרט את מהות התקלה ומהות התיקון או השרות המבוקש, יודגש בזאת כי הפניה לש.אל תעשה רק לאחר שאיש אחזקה מטעמו של הלקוח (ראה סעיף 8 לעיל) בדק את המוצר.
11. למעט ההתחייבויות הכלולות בתעודה זו מובהר, כי בשום מקרה לא יהיו ש.אל או מי מטעמה אחראים כלפי הלקוח או כלפי צד שלישי כלשהו לנזק עקיף או תוצאתי, לרבות איבוד זמן ו/או אובדן הכנסות או פגיעה במוניטין וכיו"ב אשר עלולים להיגרם כתוצאה משימוש במוצר, כתוצאה מאי תקינותו או כתוצאה מפעולות לצורך מתן שירות למוצר. אחריות ש.אל ו/או מי מטעמה לנזק ישיר תהא מוגבלת למחיר המוצר בלבד.
12. כל התקנה של חיפוי (דק ו/או כל חיפוי) מעל הבריכה הינם על אחריותם של בעלי הבריכה, במידה ויידרש פירוק של החיפוי, הוא יהיה על אחריותם של בעלי הבריכה, הבריכה היא מודולארית ונועדה לפירוק והרכבה כל עונת קיץ מחדש.

תוצרת _____ דגם _____ מס' סידורי _____

תאריך רכישה _____ תאריך סיום אחריות _____

Bestway®

For support please visit us at:
www.bestway-israel.co.il

bestwaycorp.com/support

©2020 Bestway Inflatables & Material Corp.
All rights reserved/Tous droits réservés/Todos los derechos reservados/Alle Rechte vorbehalten/Tutti i diritti riservati
®™ Trademarks used in some countries under license to/
Marques ®™ utilisées dans certains pays sous la licence de/
Marcas comerciales ®™ utilizadas en algunos países bajo la licencia de/
®™ Die Warenzeichen werden in einigen Ländern verwendet unter Lizenz der/
®™ Marchi utilizzati in alcuni paesi concessi in licenza a
Bestway Inflatables & Material Corp., No.3065 Cao An Road, Shanghai, 201812, China.
Manufactured,distributed and represented in the European Union by/
Fabriqués, distribués et représentés dans l'Union Européenne par/Fabricado, distribuido y representado en la Unión Europea por/
Hergestellt, vertrieben und in der Europäischen Union vertreten von/Prodotto, distribuito e rappresentato nell'Unione Europea da
Bestway (Europe) S.r.l., Via Resistenza, 5, 20098 San Giuliano Milanese (Milano), Italy
Distributed in North America by/Distribués en Amérique du Nord par/Distribuido en Norteamérica por
Bestway (USA) Inc., 3411 E. Harbour Drive, Phoenix, Arizona 85034, United States of America
Tel: +86 21 69135588 (For U.S. and Canada)
Distributed in Latin America by/Distribué en Amérique latine par/Distribuido en Latinoamérica por/Distribuído na América Latina por
Bestway Central & South America Ltda, Salar Ascotan 1282, Parque Enea, Pudahuel, Santiago, Chile
Distributed in Australia & New Zealand by **Bestway Australia Pty Ltd, Unit 2/98-104 Carnarvon St Silverwater, NSW 2128, Australia**
Tel: Australia: (+61) 29 0371 388; New Zealand: 0800 142 101
Exported by/Exporté par/Exportado por/Exportiert von/Esportato da
Bestway (Hong Kong) International Ltd./Bestway Enterprise Company Limited
Suite 713, 7/Floor, East Wing, Tsim Sha Tsui Centre, 66 Mody Road, Kowloon, Hong Kong

www.bestwaycorp.com

303021238477